DETAIL STYKU RÁMU S ETICS 1:5

KURSKÁ 8 Z ULICE: 1 SLOUPEC PO 8 BALKONECH

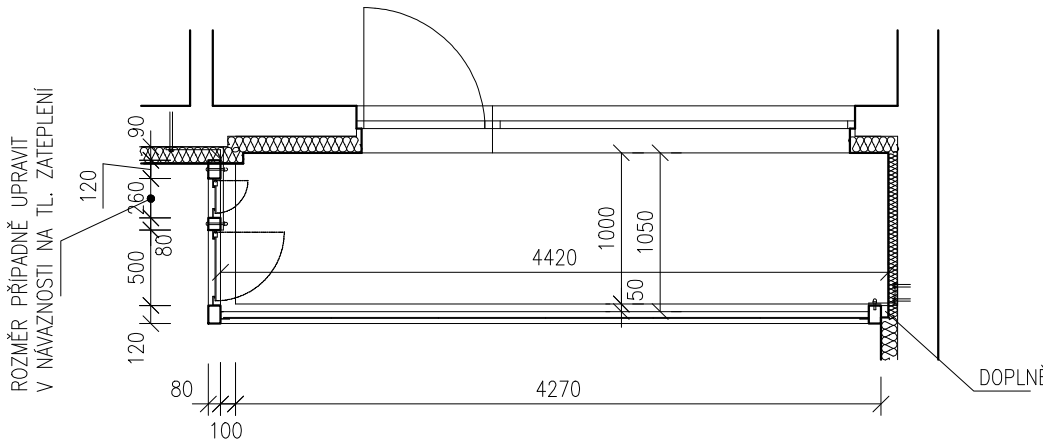

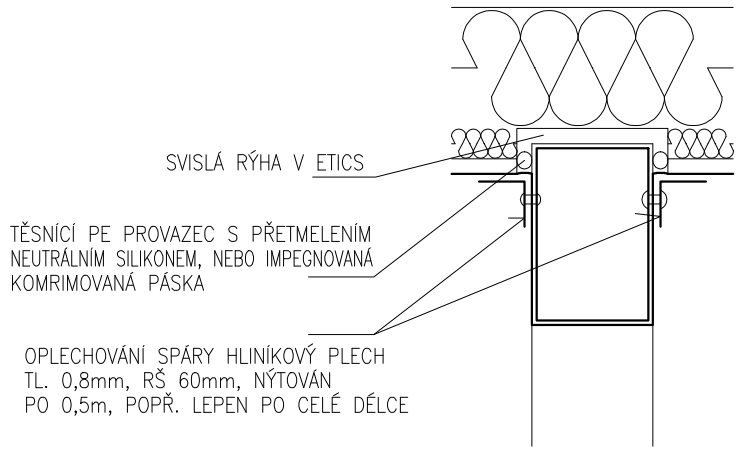

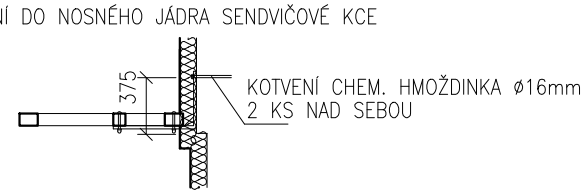

PŘÍČNÝ ŘEZ ZÁBRADLÍM

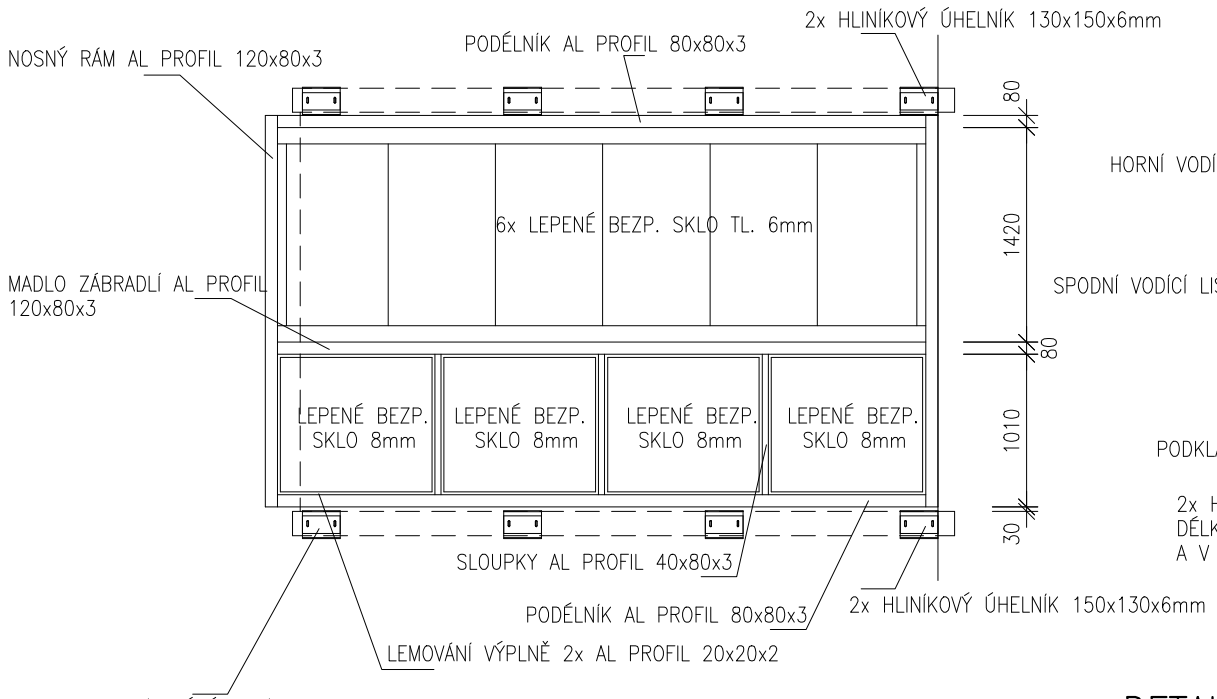

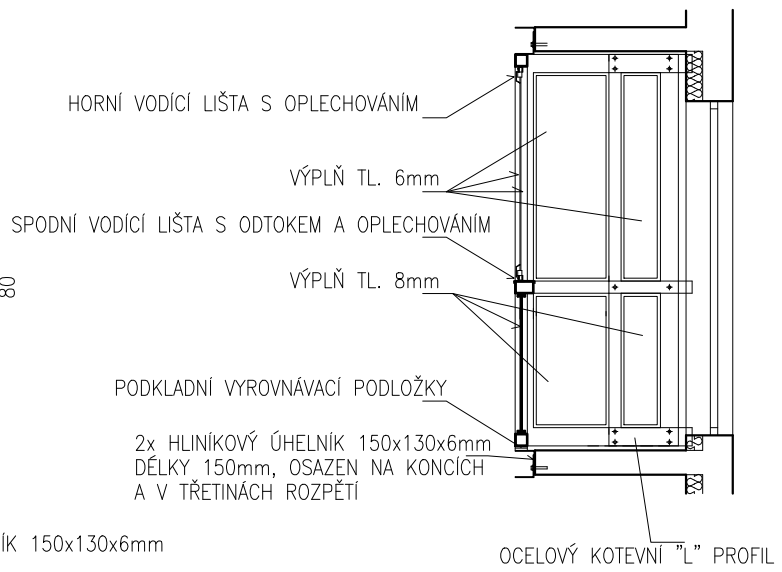

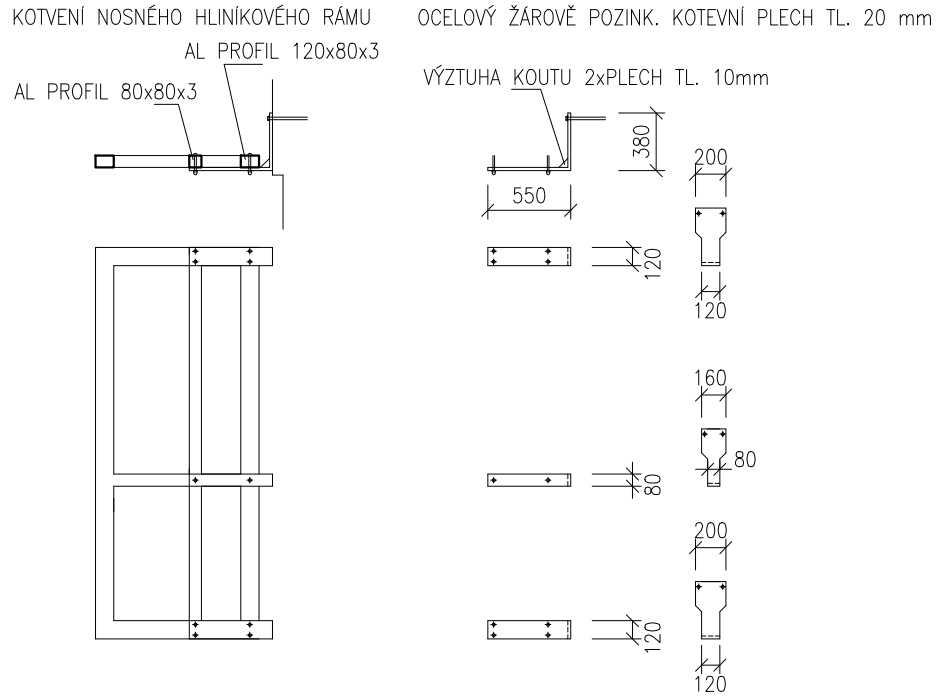

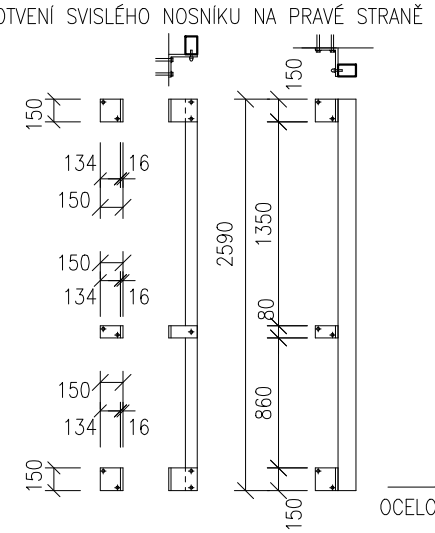

DETAIL U PODLAHY 1:10

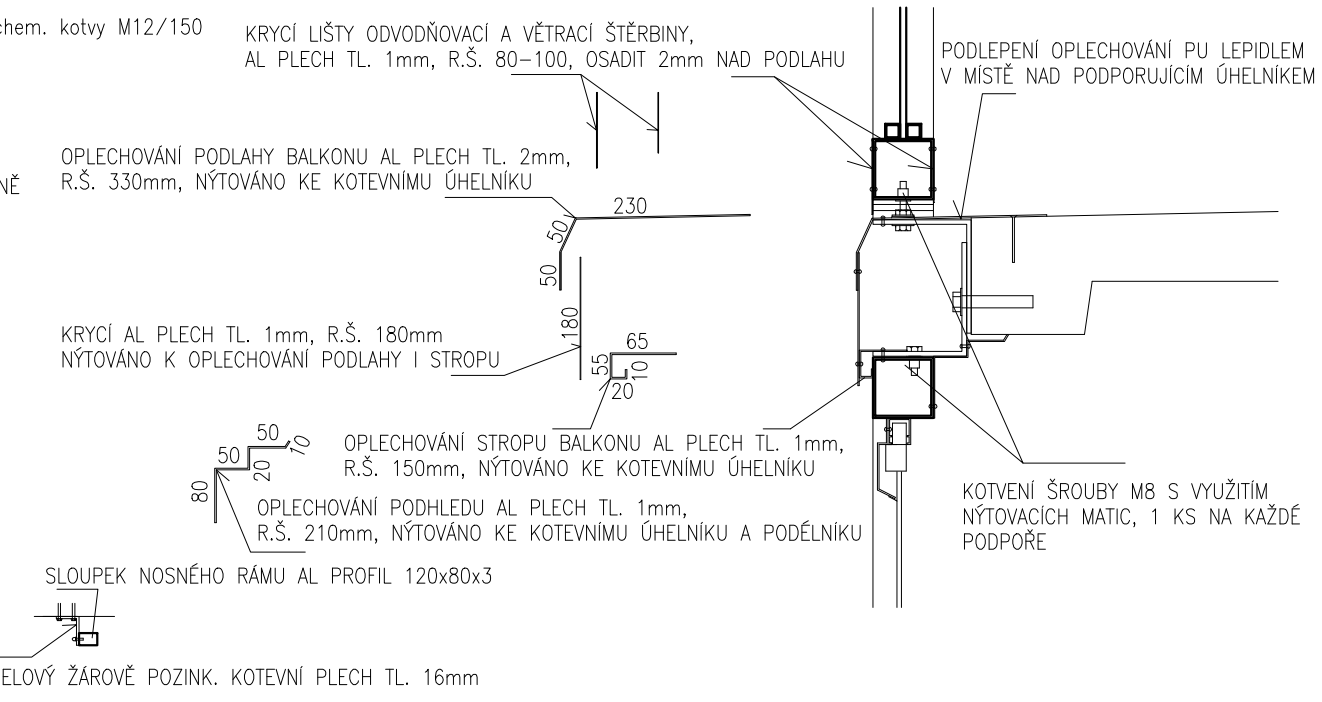

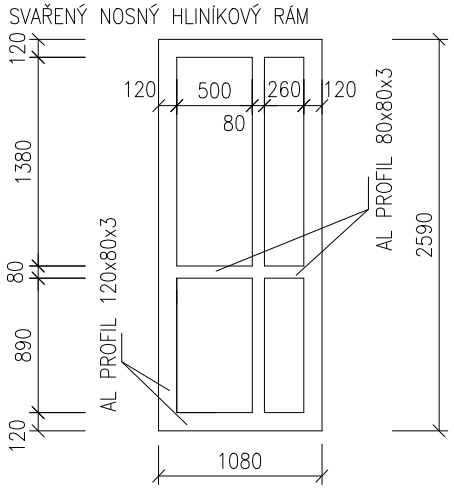

POZNÁMKA:

1. PRO POSUVNÉ ZASKLENÍ NUTNO POUŽÍT SYSTÉMOVÉ ŘEŠENÍ:
   - bezrámový systém
   - zasklení lepeným bezpečnostním sklem tl. 6 mm
   - možnost otevření všech křídel směrem dovnitř (soubor čelních skel lze řešit shrnutím k jednomu okraji)
   - spodní vodící lišta obsahuje odtokové otvory
   - skla opatřena těsněním po celém obvodu
   - každý kontakt skla s okolní konstrukcí utěsněn
2. PŘED VÝROBOU JE TŘEBA DŮKLADNĚ ZAMEŘIT KAŽDÝ SLOUPEC BALKONŮ A VÝROBNÍ DOKUMENTACI PŘIZPŮSOBIT PŘIPADNÝM DROBNÝM ODCHYLKÁM
3. ZÁBRADLÍ OSADIT TAK, ABY VÝŠKA ZÁBRADLÍ BYLA MIN. 1100mm NAD NOVOU PODLAHOU
4. NEJEDNÁ SE O VÝROBNÍ DOKUMENTACI, KTEROU SI DOPRACUJE DODAVATEL

Projektant: Ing. Šlanhof		Vypracoval: Ing. Šlanhof	Ing. Jiří ŠLANHOF, Olomučany 188, 679 03 Olomučany, projekty a inženýrská činnost
Místo stavby:	Brno–Starý Lískovec	Stav. úřad: Brno–Starý Lískovec	
Stavebník:	Statutární město Brno, Městská část Brno – Starý Lískovec Oderská 4, 625 00 Brno – Starý Lískovec	Formát:	A3
		Datum:	02/2014
Název akce:	**Výměna zábradlí a zasklení balkonů bytových domů Kurská 2, 4, 6, 8, Kyjevská 1, 3 v Brně**	Účel PD:	RPD
		Zakázkové č.:	
Balkon typ 2_3 nový stav		Měřítko: 1:50	Výkres č.: D.1.2.10